Číslo typu UB1103 DMYCHADLO/VYSAVAČ

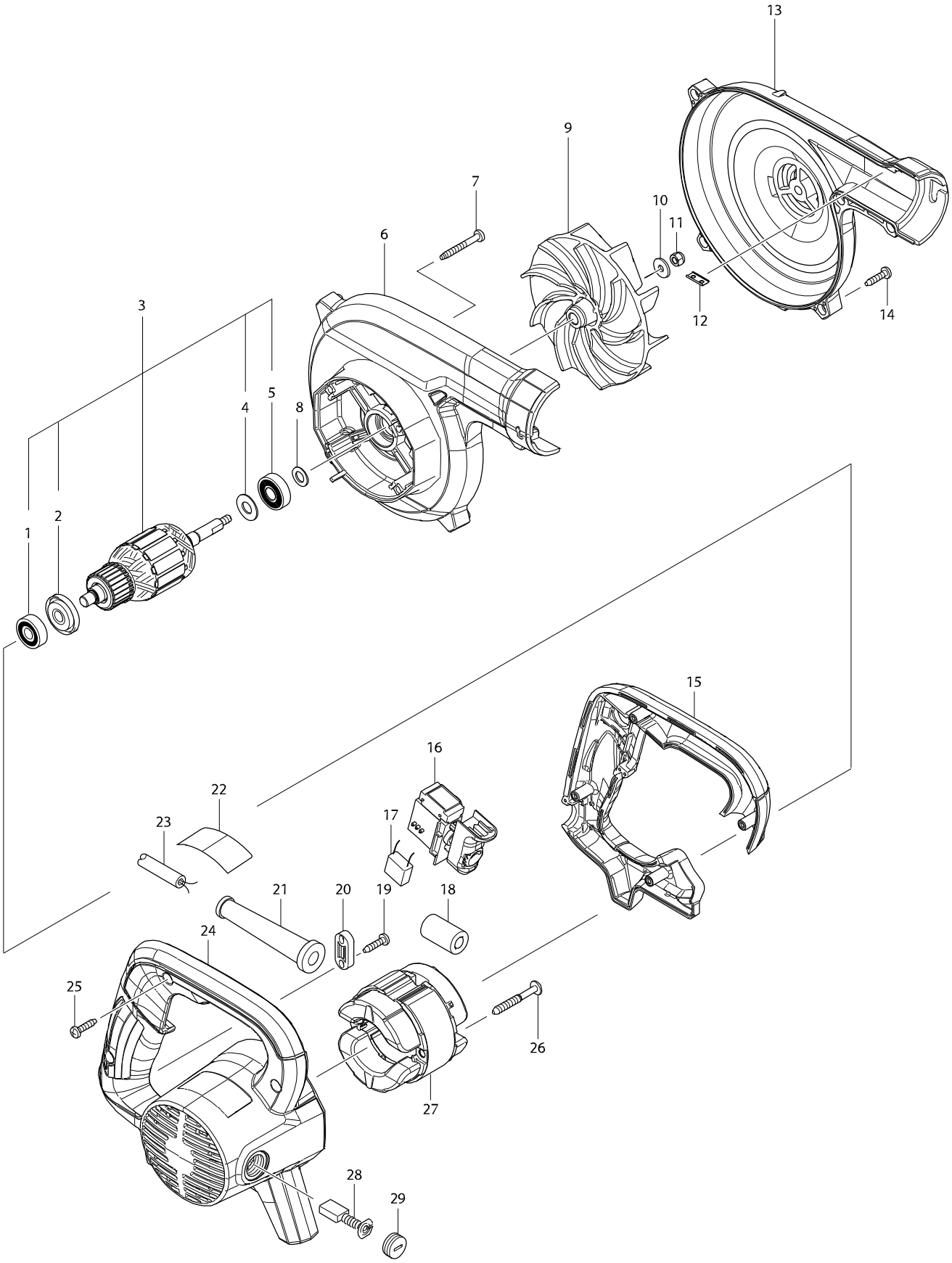

Číslo typu UB1103 DMYCHADLO/VYSAVAČ

Položka	Číslo dílu	Popis	Změn	Množstv	N/O	Možnost 1	Možnost 2	Poznámka
001	210044-4	ložisko		1				
002	681644-1	izolační podložka		1				
003	513904-2	ARMATURE ASS'Y 240V		1				
D10		INC. 1,2,4,5						
004	267237-4	FLAT WASHER 9		1				
005	211491-2	BALL BEARING 609DDW		1				
006	142292-6	FAN HOUSING COMPLETE		1				
007	266351-3	šroub 4x35=old266053-1		4				
008	267240-5	podložka MT811		1				
009	240148-8	FAN 110		1				
010	267294-2	FLAT WASHER 5		1				
011	252103-8	zajišťovací šroub M5-8		1				
012	345998-7	plech nastavení DF030DWE/TD090DWE		1				
013	454702-4	FAN COVER		1				
014	266326-2	šroub 4x18=new265995-6		5				
015	454700-8	HANDLE COVER		1				
016	651298-8	vypínač UB1101		1				
017	645190-8	kondenzátor		1				
018	688162-0	LINE FILTER		1				
019	266326-2	šroub 4x18=new265995-6		2				
020	687124-5	držák kabelu		1				
021	682569-2	průchodka MT952		1				
022	815D55-4	UB1103 NAME PLATE		1				
023	665394-6	kabel 1.0-2-2.5 9566CR/CVR		1				
024	142291-8	MOTOR HOUSING COMPLETE		1				
C10	643708-9	držák uhlíků = old 921716		2				
025	266326-2	šroub 4x18=new265995-6		4				
026	266211-9	šroub 5x40		2				
027	599047-4	FIELD ASS'Y 240V		1				
C10	654020-2	RING TERMINAL F. CB-152,153		2				
C20	654501-6	CONNECTOR P-1.25		2				
028	191963-2	uhlíky CB-303		1				
029	643750-0	víčko uhlíků		2				
A01	123245-4	NOZZLE ASS'Y		1				
C10	454703-2	JOINT		1				
A02	123241-2	DUST BAG ASSEMBLY		1				
C10	410602-8	uzávěr pytlíku		1				

Prosím objednávejte díly s jejich objednacími čísly.

vytisknout datum 22/05/2018