Číslo typu GD0602 PŘÍMÁ BRUSKA

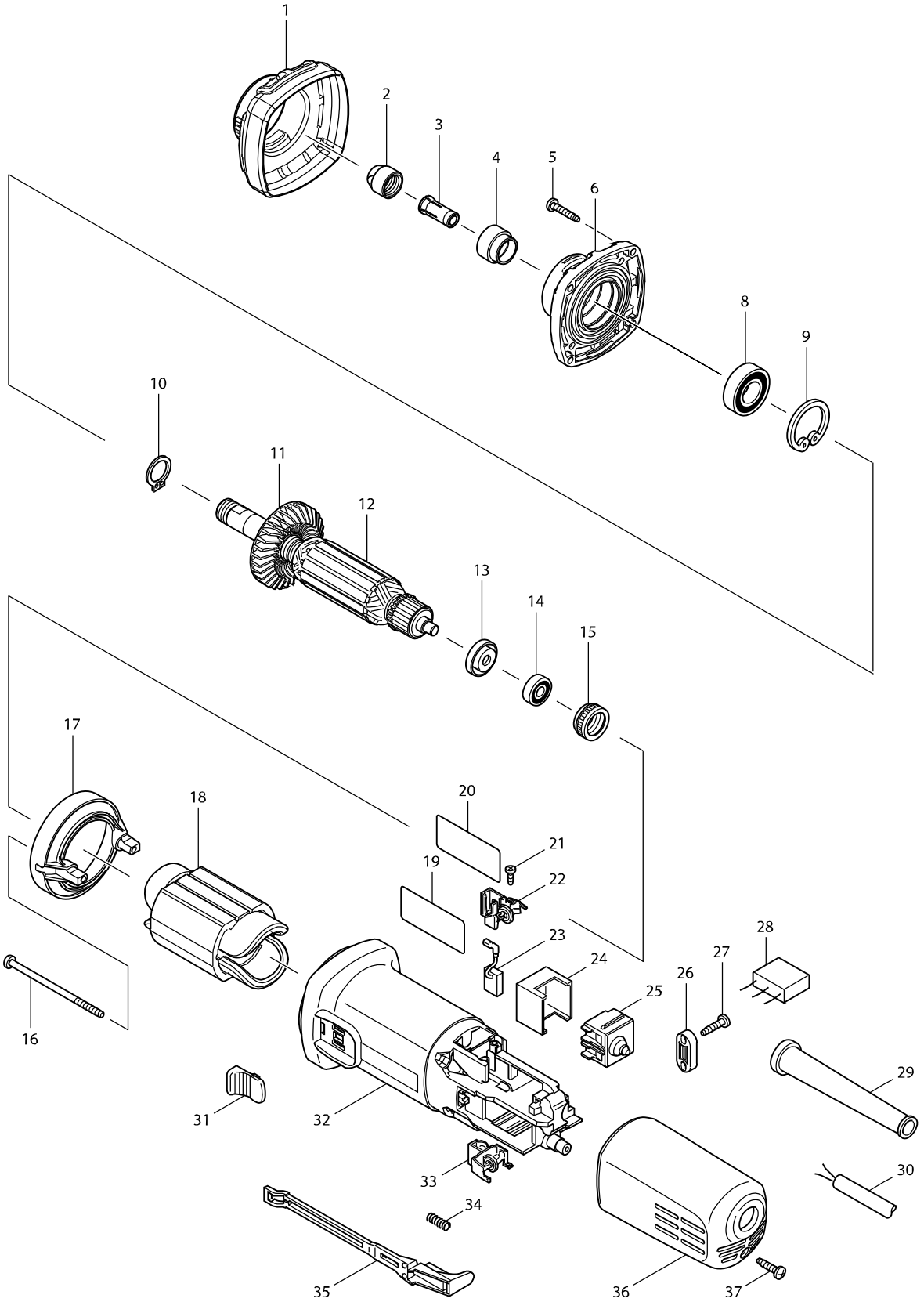

Číslo typu GD0602 PŘÍMÁ BRUSKA

Položka	Číslo dílu	Popis	Změn	Množstv	N/O	Možnost 1	Možnost 2	Poznámka
001	424164-0	INSULATION COVER		1				
002	763668-0	kleština		1				
003	763670-3	kleština		1				
004	324995-6	BUSH 15		1				
005	266324-6	šroub 4x22		4				
006	140091-0	BEARING BOX COMPLETE		1				
008	211237-6	BALL BEARING 6002LLB		1				
009	962151-6	segrovka vnitřní R-32		1				
010	961055-9	segrovka vnější S-15		1				
011	240111-1	FAN 56		1				
012	515744-4	ARMATURE ASS'Y 240V		1				
D10		INC. 11,13,14						
013	681636-0	izolační podložka = old 681667-9		1				
014	210034-7	ložisko 607LLB		1				
015	421868-5	kroužek 9554-9555		1				
016	266345-8	šroubek 4x80		2				
017	418770-1	odrazná deska		1				
018	621724-1	stator GD0600		1				
019	866084-6	GD0602 NAME PLATE		1				
020	819329-1	CLEAR LABEL		1	*			
020-1	892295-7	CLEAR LABEL	<	1				
021	266007-8	Tapping Screw Bind PT3x1=old3202660(		4				
022	643760-7	držák uhlíků=old643762-3		1				
023	194074-2	uhlíky CB-325		1				
024	418729-8	držák 9557NB/9558NB		1				
025	650560-8	vypínač 9554-9558NB=new651947-7		1	*			
025-1	651947-7	vypínač=old650560-8	O	1				
026	687124-5	držák kabelu		1				
027	266326-2	šroub 4x18=new265995-6		2				
028	645233-6	NOISE SUPPRESSOR		1				
029	682559-5	gumová průchodka 6822		1				
030	665394-6	kabel 1.0-2-2.5 9566CR/CVR		1				
031	419566-3	tlač. vypín. 9557/58/NB=old418769-6		1				
032	418725-6	MOTOR HOUSING		1				
033	643760-7	držák uhlíků=old643762-3		1				
034	233121-5	pružina táhla vypínače 9554NB		1				
035	418728-0	táhlo vypínače 9557NB/9558NB		1				
036	418726-4	spodní kryt 9554-58NB		1				
037	266326-2	šroub 4x18=new265995-6		1				
A01	781039-9	WRENCH 13		2				

Prosím objednávejte díly s jejich objednacími čísly.

vytisknout datum 22/05/2018