Číslo typu 6412 DRILL 10MM

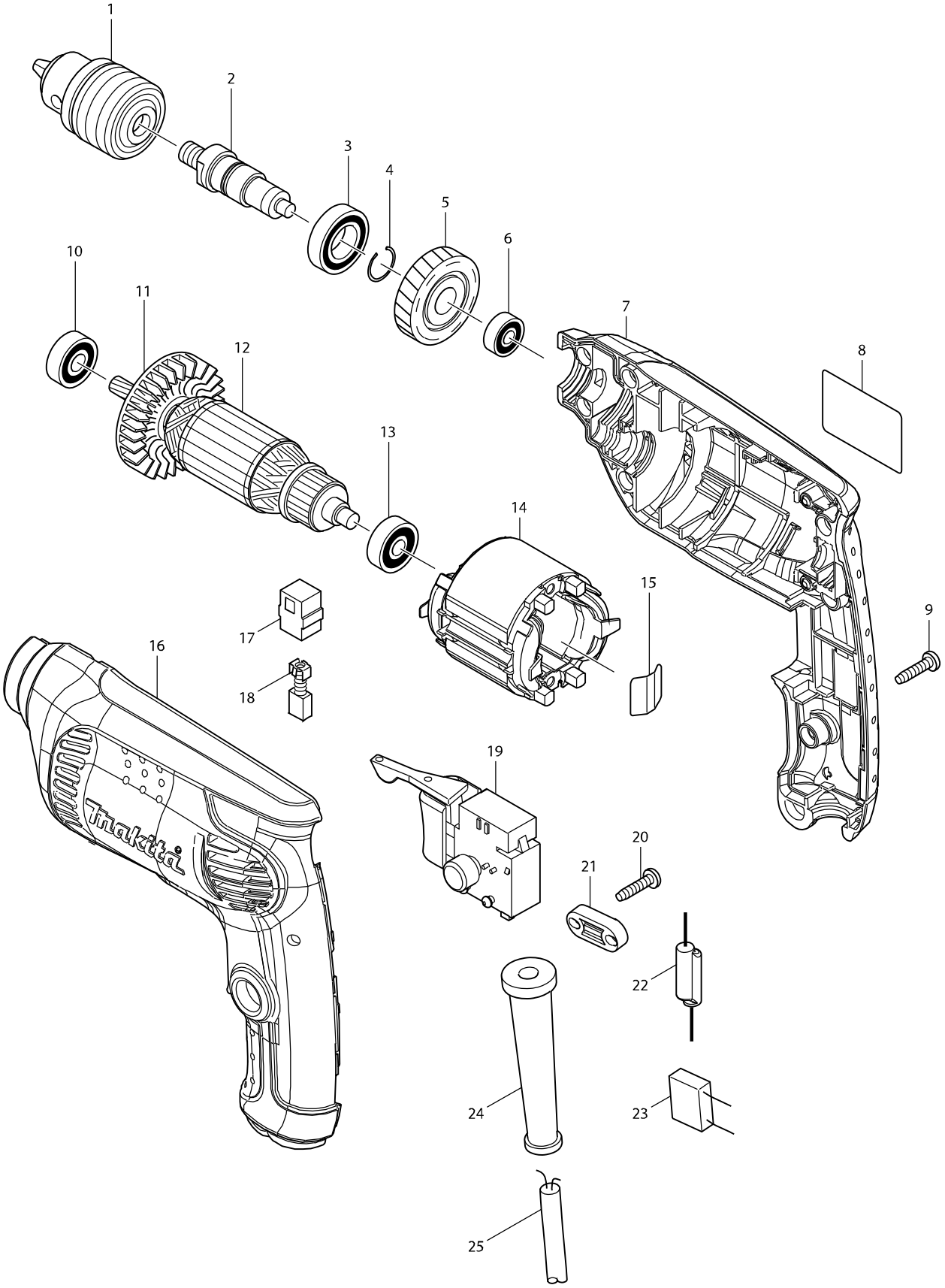

Číslo typu 6412 DRILL 10MM

Položka	Číslo dílu	Popis	Změn	Množstv	N/O	Možnost 1	Možnost 2	Poznámka
001	763079-9	DRILL CHUCK S10		1				
002	324376-4	vřeteno		1				
003	211242-3	ložisko 6902ZZ 6412/6413		1				
004	233925-5	kroužek		1				
005	226578-7	ozubené kolo 6412/6413		1				
006	210028-2	BALL BEARING 606ZZ		1				
007	188277-8	obal stroje (R+L) 6412/6413		1				
C10	263002-9	vymezovací čep 4		2				
D10		INC. 16						
008	863394-2	6412 NAME PLATE		1				
009	266326-2	šroub 4x18=new265995-6		7				
010	211032-4	ložisko 1902		1				
011	240066-0	FAN 52		1				
012	515699-3	rotor 6412/6413		1				
D10		INC. 10,11,13						
013	210030-5	ložisko MT811		1				
014	599369-2	stator 6412/6413		1				
C10	654037-5	INSULATED TERM. FT1.25-M3		1	*			
C11	654037-5	INSULATED TERM. FT1.25-M3	O	1				
015	232210-3	LEAF SPRING		1				
016	188277-8	obal stroje (R+L) 6412/6413		1				
C10	263002-9	vymezovací čep 4		2				
D10		INC. 7						
017	643563-9	držák uhlíků 5x8 6412/6413/H		2				
018	191627-8	uhlíky CB-64=CB-56,57, 66,old181029-6		1				
019	650586-0	vypínač DGQ-1104H 6412/6413		1				
020	266326-2	šroub 4x18=new265995-6		2				
021	687124-5	držák kabelu		1				
022	646151-1	CHOKE COIL		1				
023	645190-8	kondenzátor		1				
024	682569-2	průchodka MT952		1				
025	665383-1	POWER SUPPLY CORD 1.0-2-2.0		1				
A01	418163-2	KEY HOLDER 10		1				
A02	763418-3	klička 10 mm 6412		1				